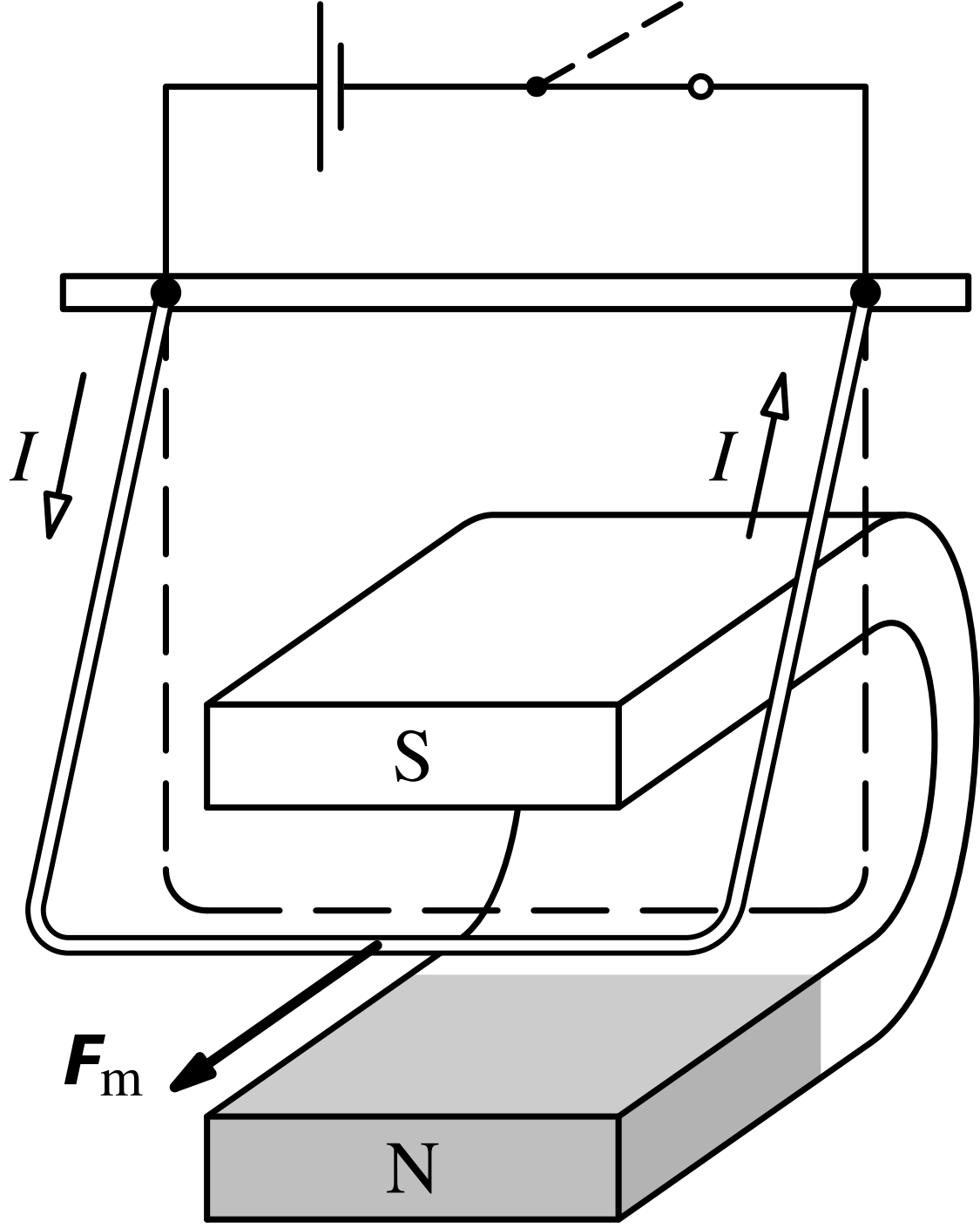
I
I
S
N
F_m